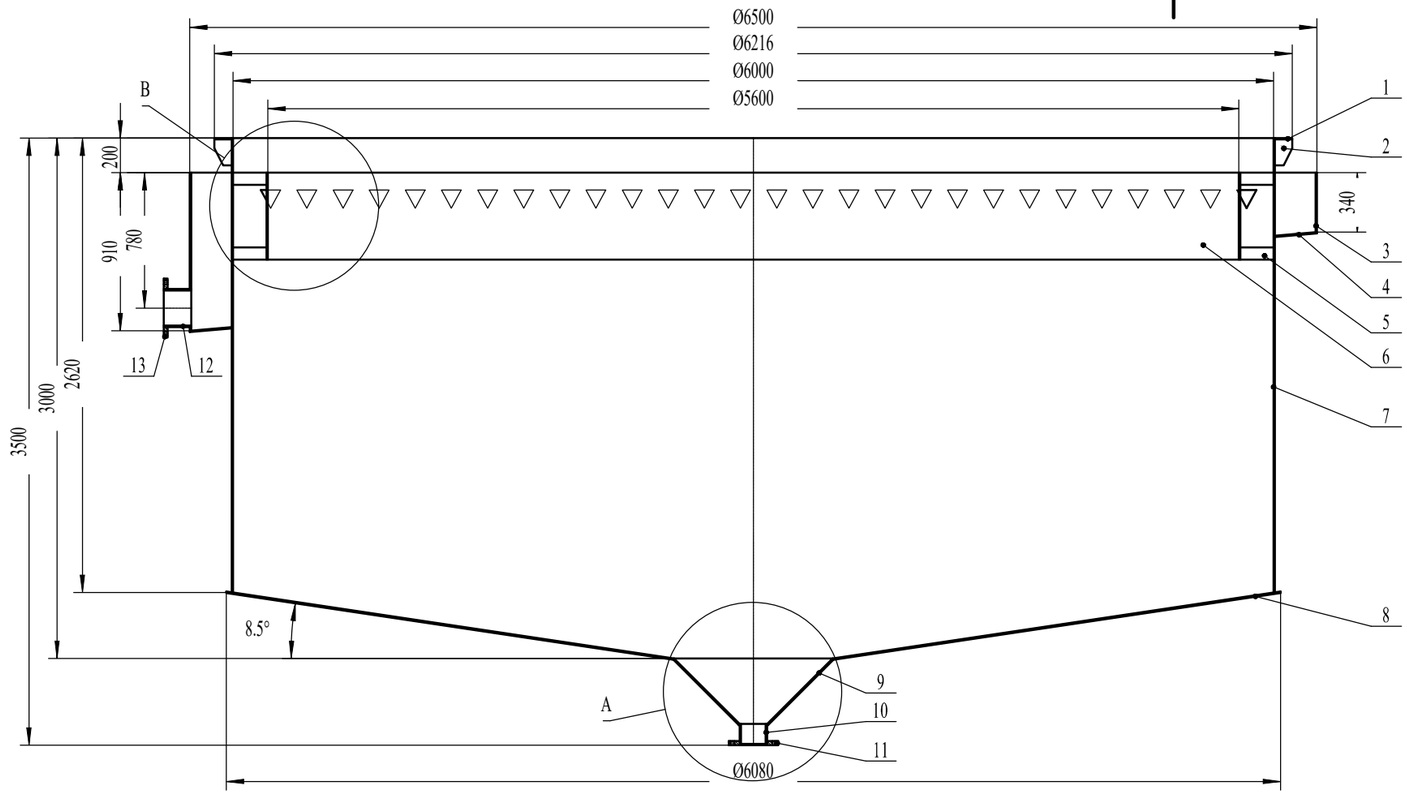

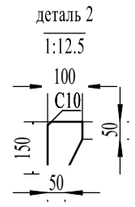

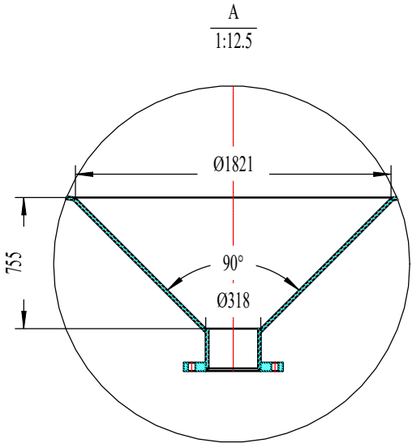

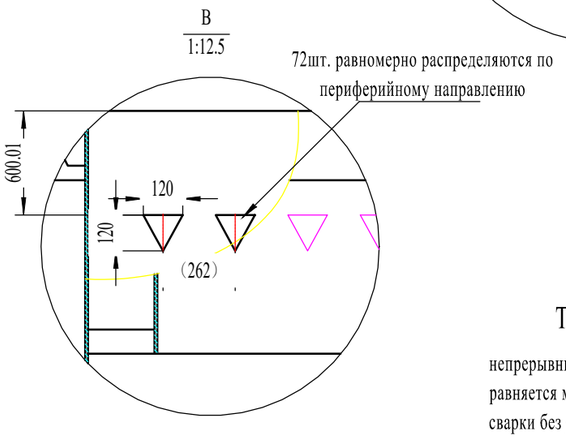

Техническое требование

непрерывные шва для всех деталей, высота сварного шва равняется минимальной толщиной свариваемой детали. После сварки без утечки.

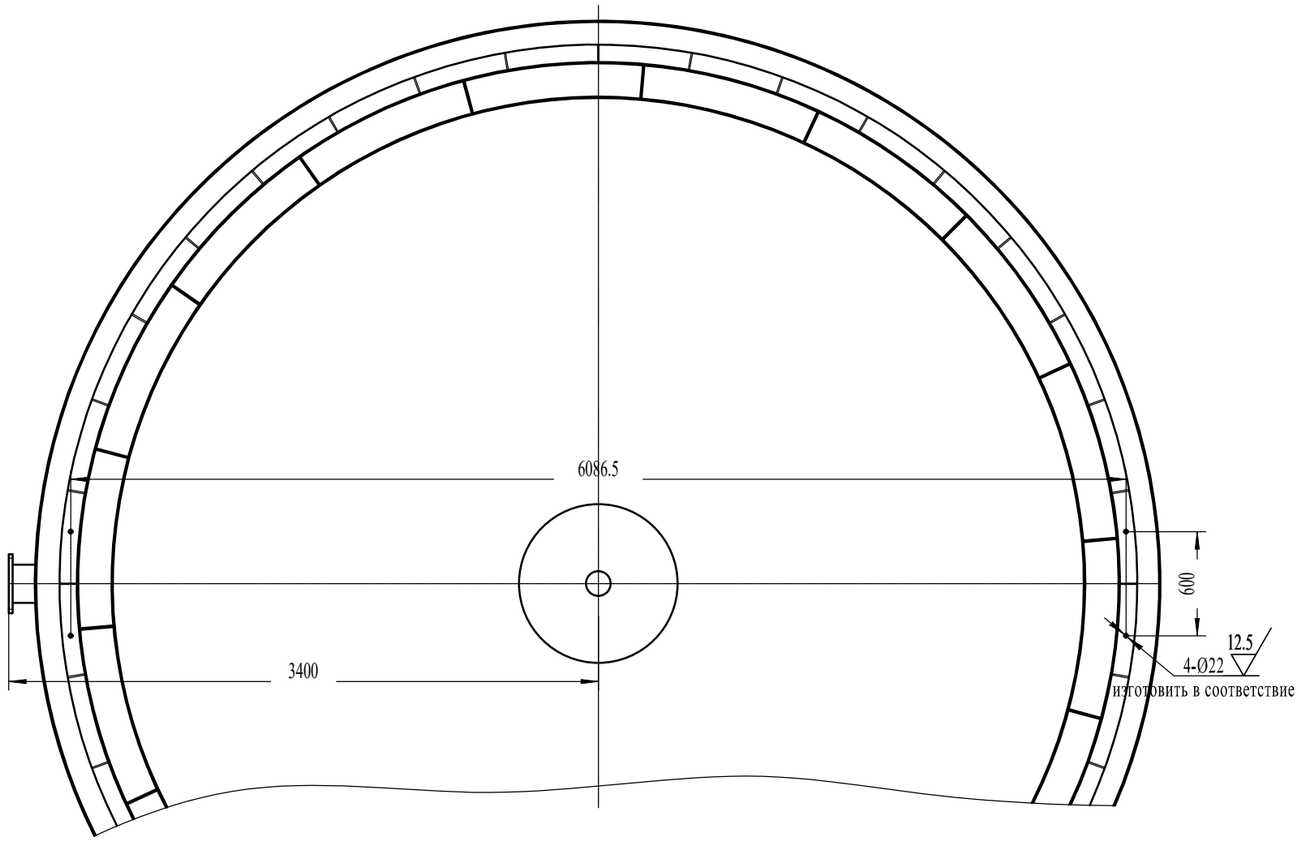

No.	Номер чертежа	Наименование	Кол-во	Материал	Штучный Вес	Общий Вес	Примечание
13	GB/T9119-2000	фланец DN200-PN10 PL RF II	1	Q235	14.2	14.20	
12		стальная труба Ø219×8	1	Q235	6.45	6.45	L=155
11	GB/T9119-2000	фланец DN150-PN10 PL RF II	1	Q235	7.61	7.61	
10		стальная труба Ø159×8	1	Q235	3.43	3.43	L=115
9		стальная плита t=8	1	Q235	56.63	56.63	
8		стальная плита t=8	1	Q235	1801.30	1801.30	
7		стальная плита 18874×2620×8	1	Q235	3105.56	3105.56	развернутый размер
6		стальная плита 17618×500×8	1	Q235	533.21	533.21	развернутый размер
5		стальная плита 190×70×8	36	Q235	0.84	30.24	
4		стальная плита t=8	1	Q235	299.93	299.93	
3		стальная плита t=8	1	Q235	807.27	807.27	
2		ребро жесткости t=8	36	Q235	0.78	28.08	
1		стальная плита t=8	1	Q235	120.66	120.66	Ø6216/Ø6016

Xinhai 山东鑫海矿业技术装备股份有限公司

标记	处数	更改文件名	签字	日期
批准			日期	
审核			日期	
设计	李莎		日期	
制图			日期	

GX6浓密机

比例	材料	重量	数量/台
1:25	焊接件	6814.57	1

共 张	第 张	版本号	1

Корпус

GX6B-01