Схема расположения балок на отм.+0.800

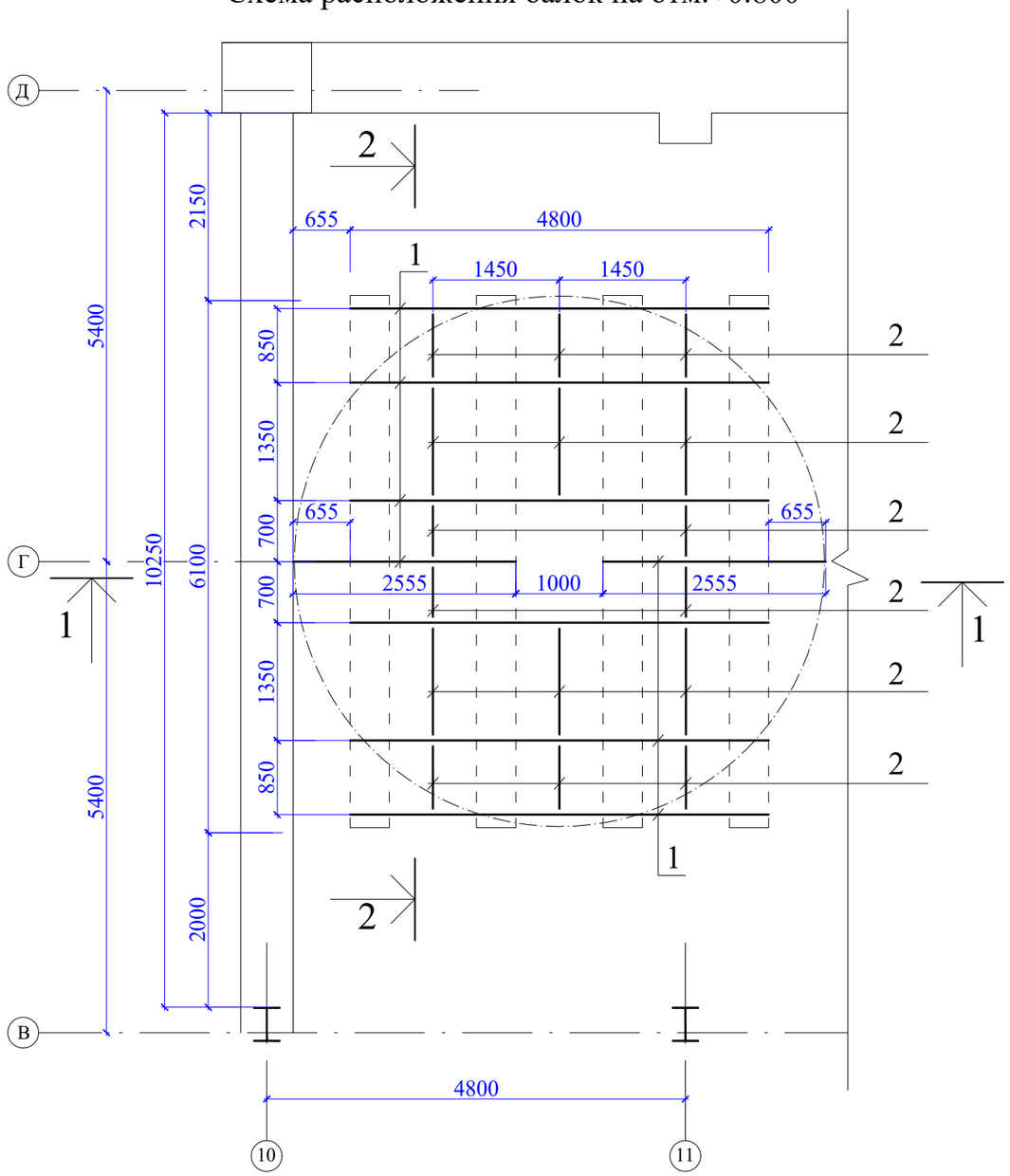

2 - 2

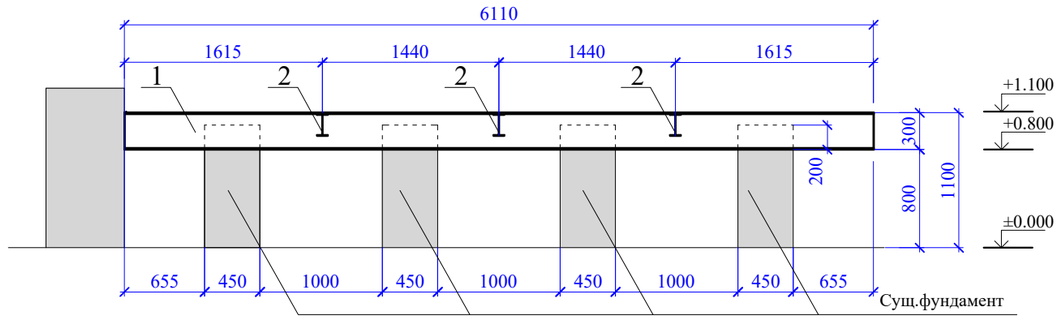

1 - 1

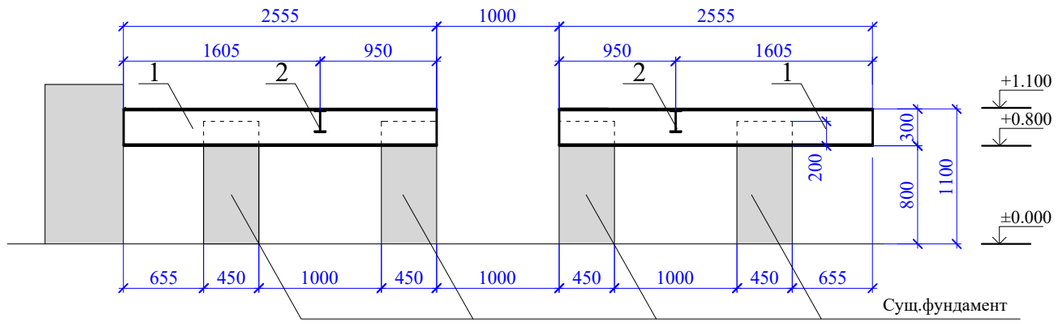

Спецификация на металлоконструкции

Марка	Поз	Сечение, мм	Кол.мм	Длина, мм		Вес, кг			Примечание
				позиц.	общая	позиц.	общая	марки	
	1	двутавр I 30Б2	-	-	33910	-	1244.49	1244.49	
	2	двутавр I 18	-	-	16600	-	305.44	305.44	

Условные обозначения.

- существующий конструкции

1. Элементы конструкций крепить между собой на сварке. Сварка ручная электродуговая, электроды типа Э-42 по ГОСТ 9467-75.
2. Толщину сварных швов принимать 8мм или по наименьшей толщине свариваемых элементов. Качество сварного шва не ниже второй категории.
3. Класс огнестойкости элементов конструкции- вторая категория.
4. На местах болтового соединения нельзя красить.

				С - 5034 - АС			
				АО "ГМК "Дальполиметалл". ЦОФ			
Нач.отд.	Антипин			ЦОФ. ПНС №1. Установка цинкового сгустителя.	стадия	лист	листов
Т. контр.					РП	3	
Н. контр.							
Разработ.	Лю-Бан-Син			Схема расположения балок на отм.+0.800 Сечения 1-1, 2-2.	ОКС АО " ГМК "Дальполиметалл" г. Дальнегорск		