План реконструкции существующих фундаментов.

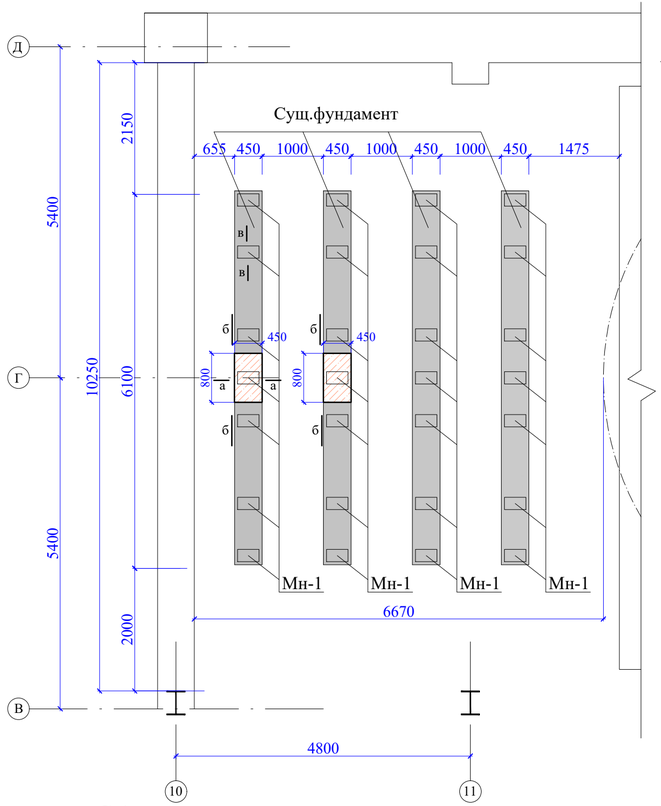

а - а

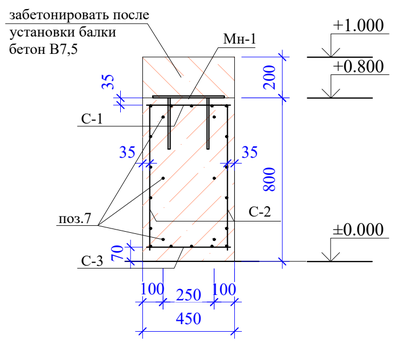

в - в

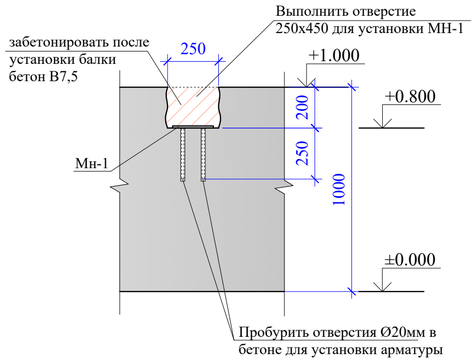

б - б

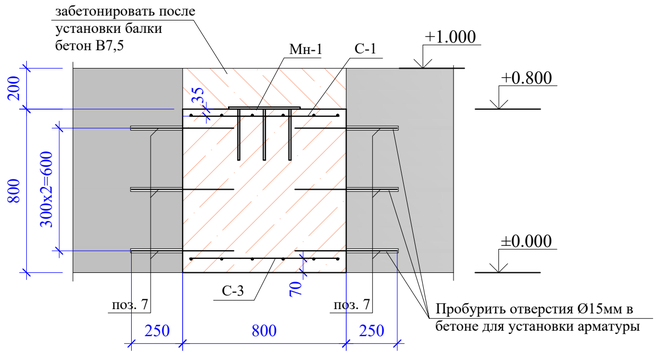

С-1

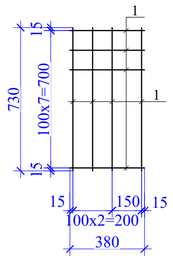

С-2

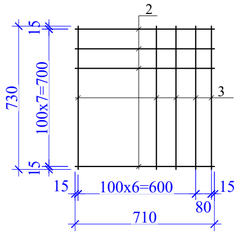

С-3

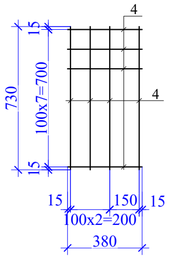

Мн-1

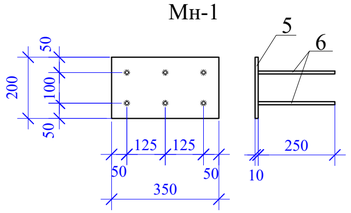

Спецификация к маркировочному плану фундаментов.

Марка, поз.	Обозначение	Наимнование	Кол-во	Масса ед.кг	Примеч.
		Арматурные изделия			
С-1	Лист АС- 2	Сетка С-1	2	1.32	2.64
С-2	Лист АС- 2	Сетка С-2	4	4.86	9.72
С-3	Лист АС- 2	Сетка С-3	2	3.68	7.36
7		Ø 10 А-II L=500 мм	24	0.31	7.40
		Закладные изделия			
Мн-1	Лист АС- 2	МН-1	28	7.87	220.36
		Материалы			
		Бетон кл. В 15	0,6 м³		
		Бетон кл. В 7,5	0,73 м³		

Спецификация на металлоконструкции

Марка	Поз	Сечение, мм	Кол.мм	Длина, мм		Вес, кг			Примечание
				позиц.	общая	позиц.	общая	марки	
С-1	1	Ø 6 А-I	-	-	5960	-	1.32	1.32	
С-2	2	Ø 6 А-I	8	710	5680	0.16	1.26	4.86	
	3	Ø 10 А-II	8	730	5840	0.45	3.60		
С-3	4	Ø 10 А-II	-	-	5960	-	3.68	3.68	
МН-1	5	- 10х200	1	350	350	5.50	5.50	7.87	
	6	Ø 16 А-III	6	250	1500	0.40	2.37		

Условные обозначения.

- существующий конструкции

За относительную отметку ±0.000 принят уровень чистого пола помещения.
Все размеры и отметки уточнить по месту.

				С - 5034 - АС		
				АО "ГМК "Дальполиметалл". ЦОФ		
Нач.отд.	Антипин			ЦОФ. ПНС №1. Установка цинкового сгустителя.	стадия	лист	листов
Т. контр.					РП	2	
Н. контр.							
Разработ.	Лю-Бан-Син			План реконструкции существующих фундаментов. Сечения а-а÷в-в. Сетки С-1÷С-3. Мн-1.	ОКС АО " ГМК "Дальполиметалл" г. Дальнегорск	