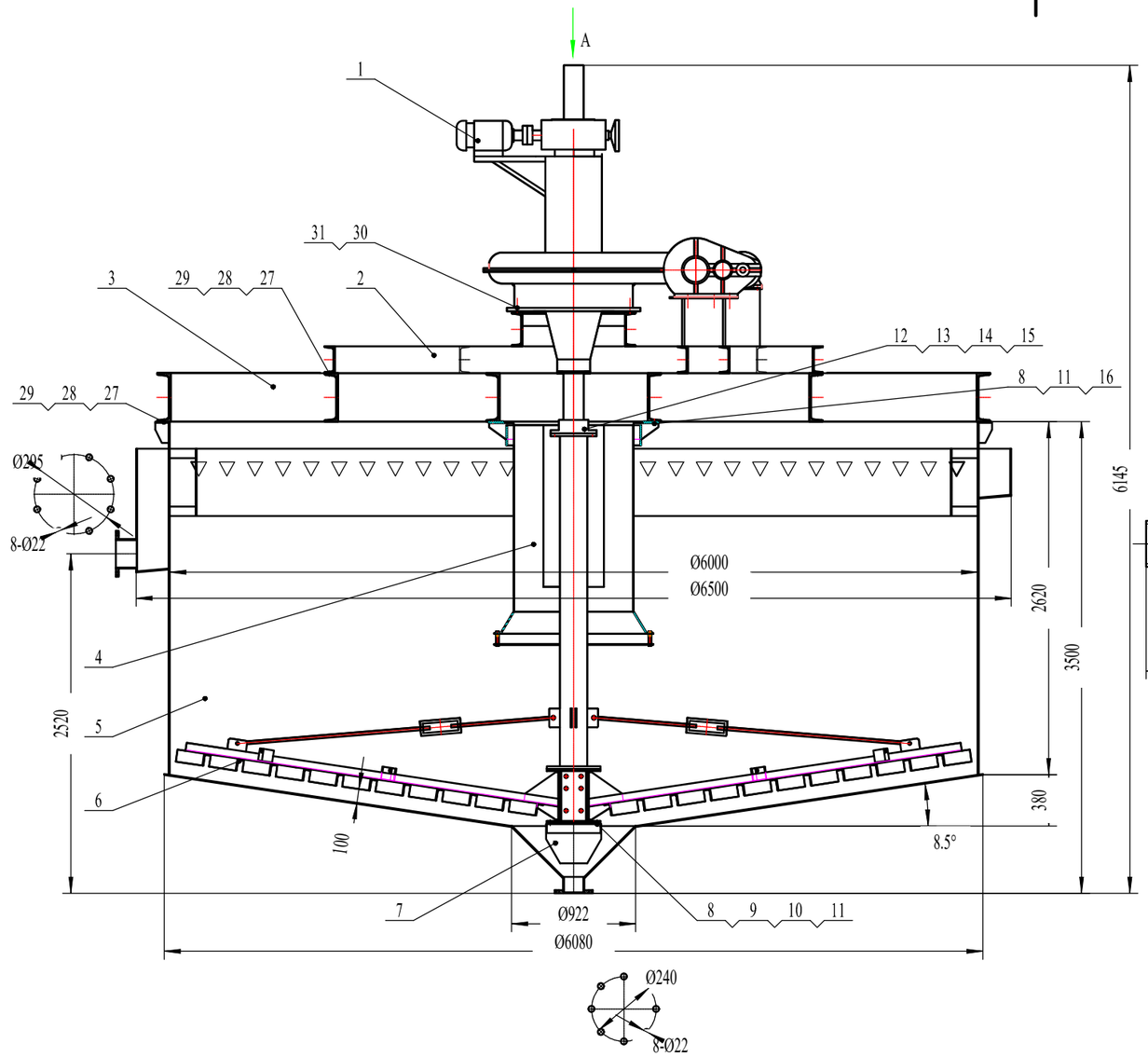

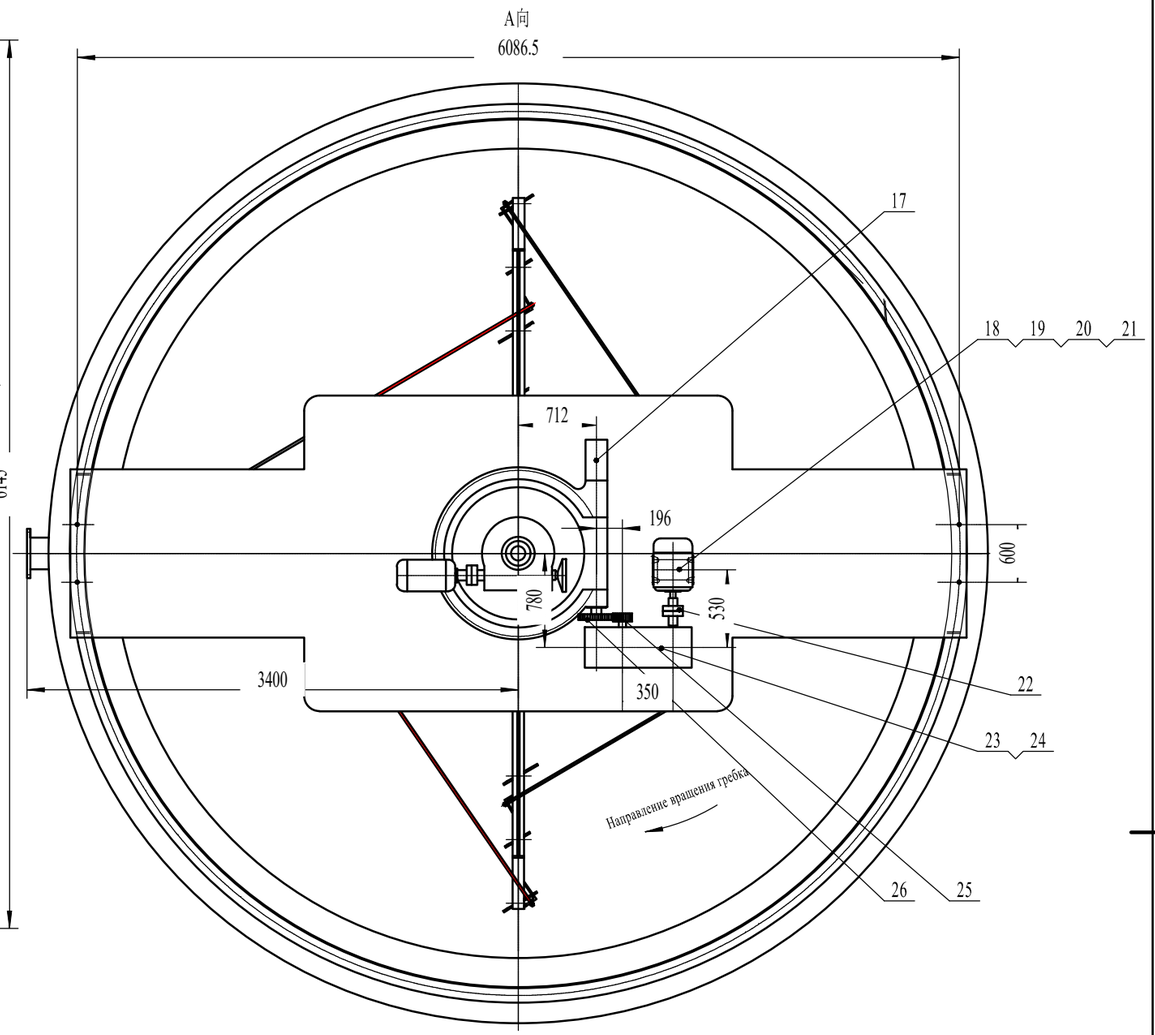

Технические характеристики

Диаметр чана		m	6
Глубина чана		m	3
Площадь осаждения		m²	28.3
Скорость вращения гребка		r/min	0.43
Высота подъема гребка		m	0.3
Приводной двигатель	Модель	Y132M-6	
	Мощность	KW	5.5
	Скорость вращения	r/min	960
Цилиндрический зубчатый редуктор	Модель	JZQ350-23.34-IV	
	Коэффициент скорости	23.34	
Цилиндрический зубчатый привод	Модуль	8	
	Количество зубьев малой шестерни	19	
	Количество зубьев шестерни	30	
Червячный редуктор	Модуль	16	
	Коэффициент скорости	80	
Подъемная установка	Модель	Y132S-8	
	Мощность	KW	2.2
	Скорость вращения	r/min	710
	Скорость вращения подъема	r/min	14.2

No.	Маркировка	Наименование	Кол-во	Материал	За-единицу Вес	Итого Вес	Примечение
31	GB/T853-1988	Шайба косая квадратная для швеллерной стали 22	4	Q235			
30	GB/T5781-2000	Болт M22×80	4	Q235			
29	GB/T6170-2000	Гайка M20	8	Q235			
28	GB/T853-1988	Шайба косая квадратная для швеллерной стали 20	12	Q235			
27	GB/T5781-2000	Болт M20×60	8	Q235			
26	GX9-15	Малая шестерня m=8 Z=30	1	45	15.3	15.30	
25	GX9-14	Малая шестерня m=8 Z=19	1	45	10.5	10.50	
24	GB/T5781-2000	Болт M16×60	4	Q235			
23	JZQ350-23.34-IV	Редуктор	1		230	230.00	
22	XHKJ/QB-LZQ-04	Соединительная муфта	1		7.54	7.54	
21	GB/T6170-2000	Гайка M10	4	Q235			
20	GB/T95-2002	Шайба 10	4	Q235			
19	GB/T5781-2000	Болт M10×50	4	Q235			
18	Y132M-6	Электродвигатель 5.5kW	1		84	84.00	
17	GX9-013	Указатель перегрузки	1		24	24.00	
16	GB/T853-1988	Шайба косая квадратная для швеллерной стали 16	4	Q235			
15	GB/T6170-2000	Гайка M22	12	Q235			
14	GB/T95-2002	Шайба 22	12	Q235			
13	GB/T5781-2000	Болт M22×70	8	Q235			
12	GX9-8	Полу-соединительная муфта	1	35	16.9	16.90	
11	GB/T6170-2000	Гайка M16	12	Q235			
10	GB/T95-2002	Шайба 16	8	Q235			
9	GB/T93-1987	Шайба 16	8	16Mn			
8	GB/T5781-2000	Болт M16×50	8	Q235			
7	GX6B-06	Скребок	1		16.73	16.73	
6	GX6B-04	Запчасти гребковой рамы	1		643.78	643.78	
5	GX6B-01	Корпус чана	1		6814.57	6814.57	
4	GX6B-05	Загрузочный барабан	1		365.49	365.49	
3	GX6B-02	Главная балка	1		1319.94	1319.94	
2	GX6B-03	Платформа	1		997.86	997.86	
1	GX9-011	Привод и подъемная установка	1		1917.5	1917.50	

Xinhai山东鑫海矿业技术装备股份有限公司

标记	处数	更改文件名	签字	日期
批准		日期		
审核		日期		
设计		日期		
制图		日期		

GX6 сгуститель

共 张 | 第 张 | 版本号

Чертеж общего вида

比例	材料	重量	数量/台
1:30	Q235	12464.11	1